WORX®

PROFESSIONAL

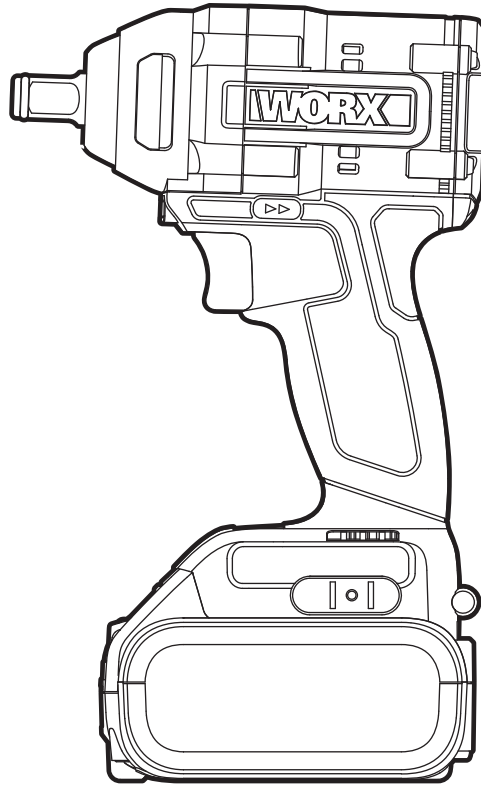

BRUSHLESS MOTOR

WU279 WU279.1 WU279.9

Lithium-Ion Brushless Impact Wrench

ליתיום יון ללא מברשת מפתח ברגים אימפקט

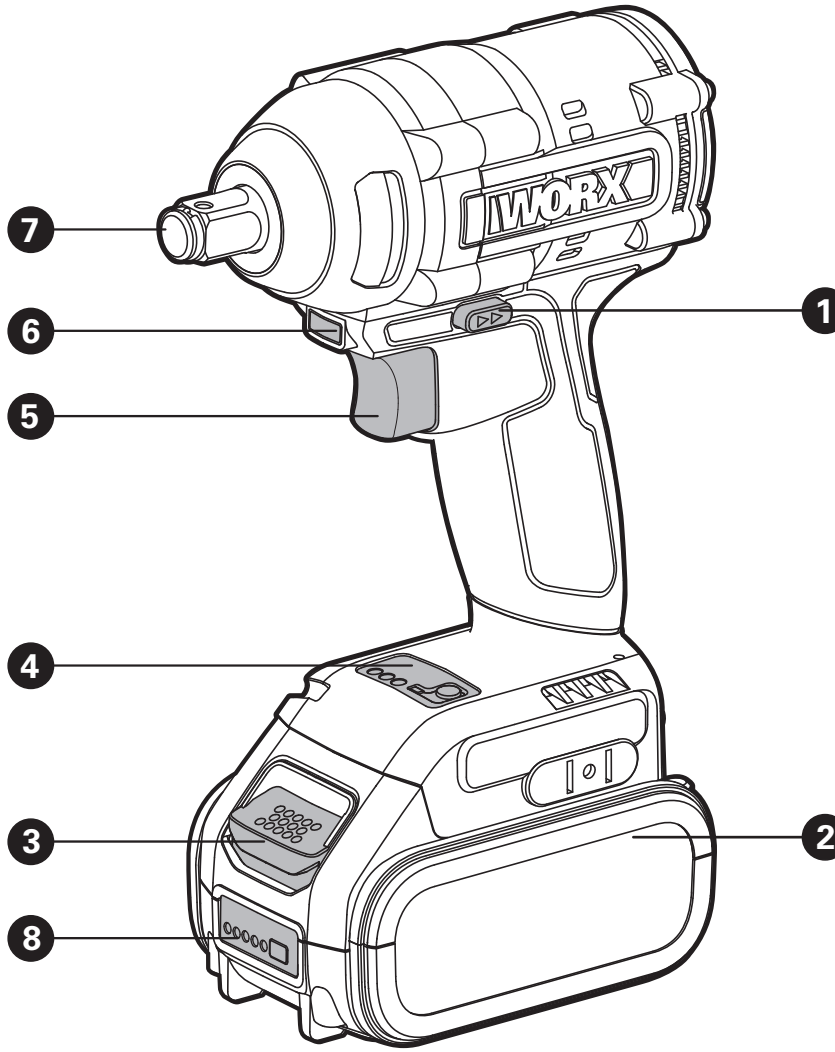
WORX
7
6
5
4
3
8
1
2

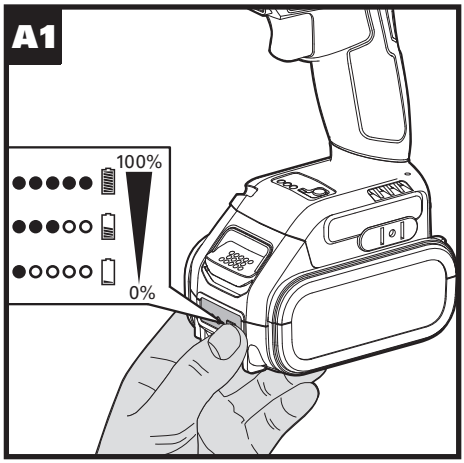
A1
100%
0%

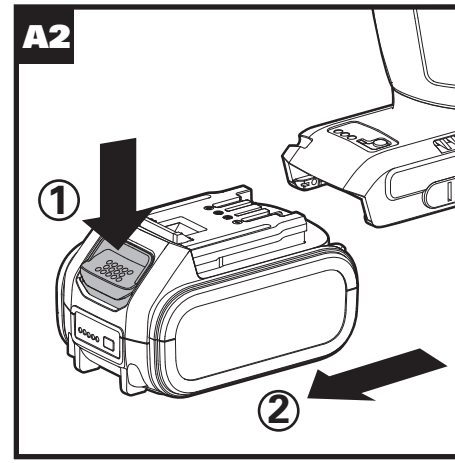
A2
①
②

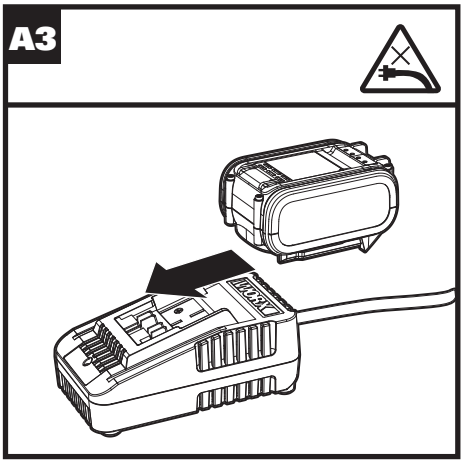
A3

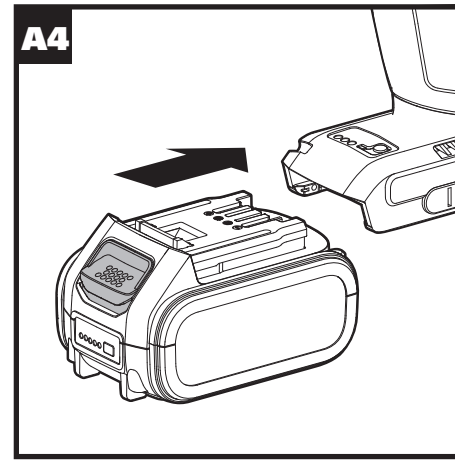
A4

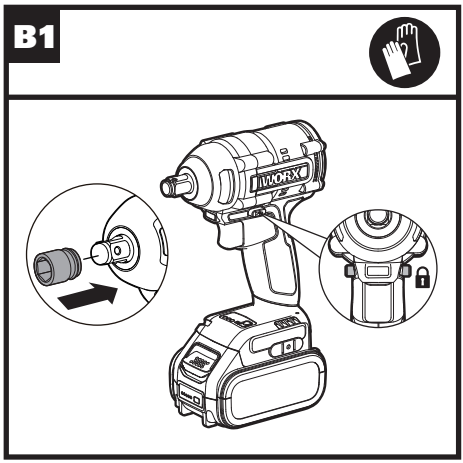
B1
WORX

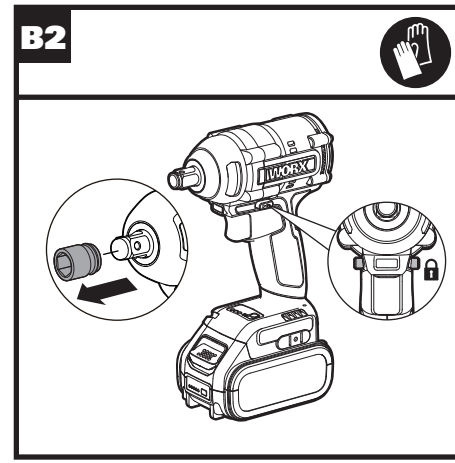
B2
WORX

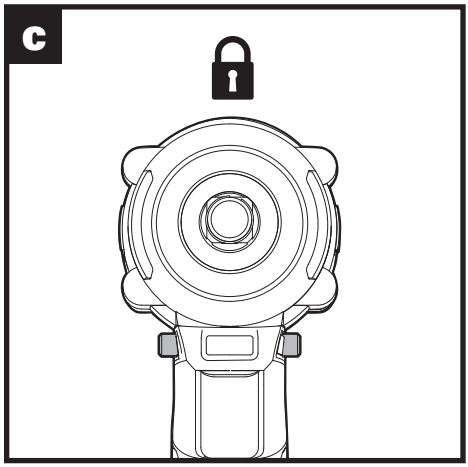
C

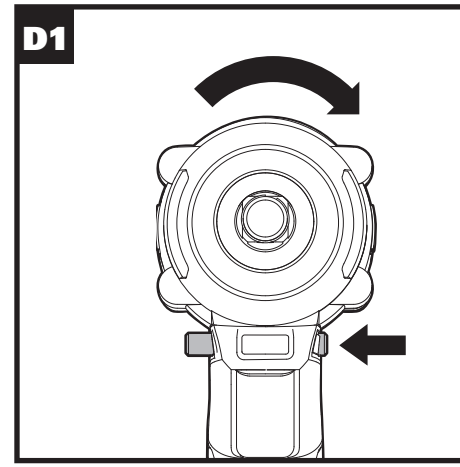
D1

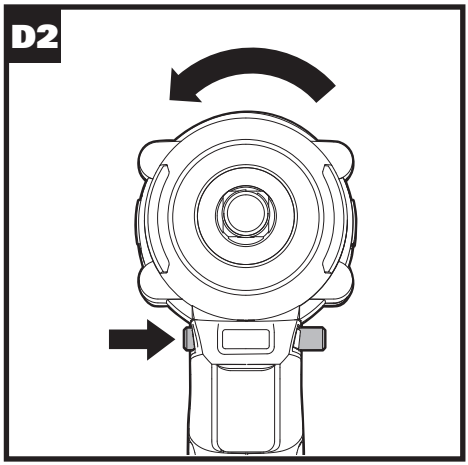
D2

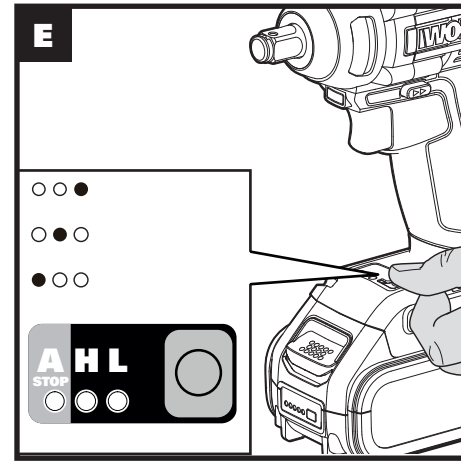
E
A
STOP
H
L

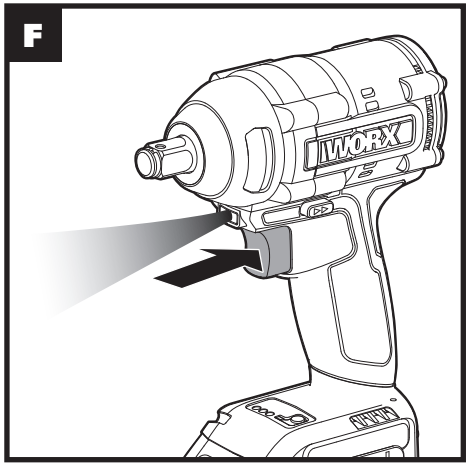
F
WORX

PRODUCT SAFETY GENERAL POWER TOOL SAFETY WARNINGS

⚠ **WARNING Read all safety warnings, instructions, illustrations and specifications provided with this power tool.** *Failure to follow all instructions listed below may result in electric shock, fire and/or serious injury.*

Save all warnings and instructions for future reference.

The term "power tool" in the warnings refers to your mains-operated (corded) power tool or battery-operated (cordless) power tool.

1) Work area safety

a) Keep work area clean and well lit. *Cluttered or dark areas invite accidents.*

b) Do not operate power tools in explosive atmospheres, such as in the presence of flammable liquids, gases or dust. *Power tools create sparks which may ignite the dust or fumes.*

c) Keep children and bystanders away while operating a power tool. *Distractions can cause you to lose control.*

2) Electrical safety

a) Power tool plugs must match the outlet. Never modify the plug in any way. Do not use any adapter plugs with earthed (grounded) power tools. *Unmodified plugs and matching outlets will reduce risk of electric shock.*

b) Avoid body contact with earthed or grounded surfaces, such as pipes, radiators, ranges and refrigerators. *There is an increased risk of electric shock if your body is earthed or grounded.*

c) Do not expose power tools to rain or wet conditions. *Water entering a power tool will increase the risk of electric shock.*

d) Do not abuse the cord. Never use the cord for carrying, pulling or unplugging the power tool. Keep cord away from heat, oil, sharp edges or moving parts. *Damaged or entangled cords increase the risk of electric shock.*

e) When operating a power tool outdoors, use an extension cord suitable for outdoor use. *Use of a cord suitable for outdoor use reduces the risk of electric shock.*

f) If operating a power tool in a damp location is unavoidable, use a residual current device (RCD) protected supply. *Use of an RCD reduces the risk of electric shock.*

3) Personal safety

a) Stay alert, watch what you are doing and use common sense when operating a power tool. Do not use a power tool while you are tired or under the influence of drugs, alcohol or medication. *A moment of inattention while operating power tools may result in serious personal injury.*

b) Use personal protective equipment. Always wear eye protection. *Protective equipment such as dust mask, non-skid safety shoes, hard hat, or hearing protection used for appropriate conditions will reduce personal injuries.*

c) Prevent unintentional starting. Ensure the switch is in the off-position before connecting to power source and/or battery pack, picking up or carrying the tool. *Carrying power tools with your finger on the switch or energising power tools that have the switch on invites accidents.*

d) Remove any adjusting key or wrench before turning the power tool on. *A wrench or a key left attached to a rotating part of the power tool may result in personal injury.*

e) Do not overreach. Keep proper footing and balance at all times. *This enables better control of the power tool in unexpected situations.*

f) Dress properly. Do not wear loose clothing or jewellery. Keep your hair, clothing and gloves away from moving parts. *Loose clothes, jewellery or long hair can be caught in moving parts.*

g) If devices are provided for the connection of dust extraction and collection facilities, ensure these are connected and properly used. *Use of dust collection can reduce dust-related hazards.*

h) Do not let familiarity gained from frequent use of tools allow you to become complacent and ignore tool safety principles. *A careless action can cause severe injury within a fraction of a second.*

4) Power tool use and care

a) Do not force the power tool. Use the correct power tool for your application. *The correct power tool will do the job better and safer at the rate for which it was designed.*

b) Do not use the power tool if the switch does not turn it on and off. *Any power tool*

that cannot be controlled with the switch is dangerous and must be repaired.

c) **Disconnect the plug from the power source and/or the battery pack from the power tool before making any adjustments, changing accessories, or storing power tools.** *Such preventive safety measures reduce the risk of starting the power tool accidentally.*

d) **Store idle power tools out of the reach of children and do not allow persons unfamiliar with the power tool or these instructions to operate the power tool.** *Power tools are dangerous in the hands of untrained users.*

e) **Maintain power tools. Check for misalignment or binding of moving parts, breakage of parts and any other condition that may affect the power tool's operation. If damaged, have the power tool repaired before use.** *Many accidents are caused by poorly maintained power tools.*

f) **Keep cutting tools sharp and clean.** *Properly maintained cutting tools with sharp cutting edges are less likely to bind and are easier to control.*

g) **Use the power tool, accessories and tool bits etc. in accordance with these instructions, taking into account the working conditions and the work to be performed.** *Use of the power tool for operations different from those intended could result in a hazardous situation.*

h) **Keep handles and grasping surfaces dry, clean and free from oil and grease.** *Slippery handles and grasping surfaces do not allow for safe handling and control of the tool in unexpected situations.*

5) **Battery tool use and care**

a) **Recharge only with the charger specified by the manufacturer.** A charger that is suitable for one type of battery pack may create a risk of fire when used with another battery pack.

b) **Use power tools only with specifically designated battery packs.** Use of any other battery packs may create a risk of injury and fire.

c) **When battery pack is not in use, keep it away from other metal objects, like paper clips, coins, keys, nails, screws or other small metal objects, that can make a connection from one terminal to another.** Shorting the battery terminals together may cause burns or a fire.

d) **Under abusive conditions, liquid may be ejected from the battery; avoid contact. If contact accidentally occurs, flush with water. If liquid contacts eyes, additionally seek medical help.** *Liquid ejected from the battery may cause irritation or burns.*

e) **Do not use a battery pack or tool that is damaged or modified.** *Damaged or modified batteries may exhibit unpredictable behaviour resulting in fire, explosion or risk of injury.*

f) **Do not expose a battery pack or tool to fire or excessive temperature.** *Exposure to fire or temperature above 130 °C may cause explosion.*

g) **Follow all charging instructions and do not charge the battery pack or tool outside the temperature range specified in the instructions.** *Charging improperly or at temperatures outside the specified range may damage the battery and increase the risk of fire.*

6) **Service**

a) **Have your power tool serviced by a qualified repair person using only identical replacement parts.** *This will ensure that the safety of the power tool is maintained.*

b) **Never service damaged battery packs.** *Service of battery packs should only be performed by the manufacturer or authorized service providers.*

IMPACT WRENCH SAFETY WARNING

1. **Hold power tool by insulated gripping surfaces, when performing an operation where the fastener may contact hidden wiring. Fasteners contacting a "live" wire may make exposed metal parts of the power tool "live" and could give the operator an electric shock.**

SAFETY WARNINGS FOR BATTERY PACK

a) **Do not dismantle, open or shred cells or battery pack.**

b) **Do not short-circuit a battery pack. Do not store battery packs haphazardly in a box or drawer where they may short-circuit each other or be short-circuited by conductive materials.** When battery pack is not in use, keep it away from other metal objects, like paper clips, coins, keys, nails, screws or other small metal objects, that can make a connection from one terminal to another. Shorting the

battery terminals together may cause burns or a fire.

c) **Do not expose battery pack to heat or fire. Avoid storage in direct sunlight.**
d) **Do not subject battery pack to mechanical shock.**
e) **In the event of battery leaking, do not allow the liquid to come into contact with the skin or eyes. If contact has been made, wash the affected area with copious amounts of water and seek medical advice.**
f) **Seek medical advice immediately if a cell or battery pack has been swallowed.**
g) **Keep battery pack clean and dry.**
h) **Wipe the battery pack terminals with a clean dry cloth if they become dirty.**
i) **Battery pack needs to be charged before use. Always refer to this instruction and use the correct charging procedure.**
j) **Do not maintain battery pack on charge when not in use.**
k) **After extended periods of storage, it may be necessary to charge and discharge the battery pack several times to obtain maximum performance.**
l) **Battery pack gives its best performance when it is operated at normal room temperature** (20 °C ± 5 °C)**.**
m) **When disposing of battery packs, keep battery packs of different electrochemical systems separate from each other.**
n) **Recharge only with the charger specified by WORX. Do not use any charger other than that specifically provided for use with the equipment.** A charger that is suitable for one type of battery pack may create a risk of fire when used with another battery pack.
o) **Do not use any battery pack which is not designed for use with the equipment.**
p) **Keep battery pack out of the reach of children.**
q) **Retain the original product literature for future reference.**
r) **Remove the battery from the equipment when not in use.**
s) **Dispose of properly.**
t) **Do not mix cells of different manufacture, capacity, size or type within a device.**
u) **Do not remove battery pack from its original packaging until required for use.**
v) **Observe the plus (+) and minus (–) marks on the battery and ensure correct use.**

SYMBOL

	To reduce the risk of injury, user must read instruction manual
	Wear ear protection
	Wear eye protection
	Wear dust mask
	Do not burn
	Do not expose to rain or water
	Warning
	Wear protective gloves.
Li-Ion Li-Ion	Do not dispose of batteries, Return exhausted batteries to your local collection or recycling point.

COMPONENT LIST

1. FORWARD/REVERSE ROTATION SWITCH
2. BATTERY PACK *
3. BATTERY PACK RELEASE BUTTON *
4. SPEED ADJUSTMENT BUTTON
5. ON/OFF SWITCH
6. LED LIGHT
7. COLLET LOCKING SLEEVE
8. BATTERY INDICATOR

***Not all the accessories illustrated or described are included in standard delivery.**

TECHNICAL DATA

Type designation WU279 WU279.1 WU279.9 (2 - designation of machinery, representative of impact wrench)

	WU279	WU279.1	WU279.9
Voltage	20 V ⎓ Max**		
No-load speed	0-2600/2900/min		
Impact rate	0-3300/3800bpm		
Max torque	360N.m		
Chuck Size	1/2" (12.7mm)		
Machine weight	1.7kg		1.1kg
Battery capacity	4.0Ah		/

**Voltage measured without workload. Initial battery voltage reaches maximum of 20 volts. Nominal voltage is 18 volts.

ACCESSORIES

	WU279	WU279.1	WU279.9
Battery pack	2 (WA3016)	2 (WA3016)	/
Charger	1 (WA3924)	1 (WA3922)	/
M22 socket	1	1	/
Belt	1	1	1
Parallel pin	1	1	/
O-shaped ring	1	1	/

We recommend that you purchase your accessories listed in the above list from the same store that sold you the tool. Refer to the accessory packaging for further details. Store personnel can assist you and offer advice.

OPERATING INSTRUCTIONS

NOTE: Before using the tool, read the instruction book carefully.

ASSEMBLY AND OPERATION

ACTION	FIGURE
BEFORE OPERATION	
Checking the battery condition	**See Fig. A1**
Removing the Battery Pack	**See Fig. A2**
Charging the Battery	**See Fig. A3**
Installing the Battery Pack	**See Fig. A4**
ASSEMBLY	
Inserting and Removing Socket	**See Fig. B1,B2**
OPERATON	
Forward And Reverse Rotation Control **WARNING: Never Change The Direction Of Rotation When The Chuck Is Rotating, Wait Until It Has Stopped!**	**See Fig. C,D1,D2**
Variable Speed Control **A-STOP :** Stop reverse rotation automatically. **H :** High torque, high efficiency. **L :** Low torque, long runtime. -When the tool is on forward rotation switch, the speed adjustment button is defaulted on L gear. Press the speed adjustment button, so L gear can be changed to H gear. -When the tool is on reverse rotation switch, the speed adjustment button is defaulted on A-stop gear. Press the speed adjustment button can shut down the A-STOP, so the reverse rotation will not stop automatically.	**See Fig. E**
Operating the On/Off Switch **WARNING: Do not operate for long periods at low speed because excess heat will be produced internally.**	**See Fig. F**
Using The LED Light Before operation, the LED light will be activated when the On/Off switch is slightly depressed, and will automatically turn off 20 seconds after the On/Off switch is released. The tool and battery are equipped with a protection system. When the LED Light is quickly flashing 3 seconds and turn off, the system will automatically cut off power to the tool to extend battery life. The tool will automatically stop during operation if the tool and/or battery are placed under one of the following conditions: • **Overloaded:** The tool is operated in a manner that causes it to draw an abnormally high current. In this situation, release the Trigger Switch on the tool and stop the application that caused the tool to become overloaded. Then pull the Trigger Switch again to restart. • **Overheated:** Under the condition above, if the tool does not start, the Tool and Battery are overheated. In this situation, let the Tool and Battery cool before pulling the Trigger Switch again. • **Low battery voltage:** The remaining Battery capacity is too low and the tool will not operate. In this situation, remove and recharge the Battery. **WARNING:** To turn on the light, press the On/Off switch and make sure the Forward/Reverse Rotation Control is on right/left position.	**See Fig. F**

TROUBLE SHOOTING

1.I CAN NOT FIT THE BATTERY INTO THE BATTERY CHARGER. WHY?

The battery can be inserted into the charger only in one direction. Turn the battery around until it can be inserted into the slot, the red LED Light should turn on when the battery is charging.

2.REASONS FOR DIFFERENT BATTERY PACK WORKING TIMES

Charging time problems, as above, and having not used a Battery Pack for a prolonged time will reduce the Battery Pack working time. This can be corrected after several charge and discharge operations by charging & working with your drill. Heavy working conditions such as large screws into hard wood will use up the Battery Pack energy faster than lighter working conditions. Do

not re-charge your Battery Pack below 0°C and above 30°C as this will affect performance.

MAINTENANCE

Remove the battery pack from the machine before carrying out any adjustment, servicing or maintenance.
Your power tool requires no additional lubrication or maintenance. There are no user serviceable parts in your power tool. Never use water or chemical cleaners to clean your power tool. Wipe clean with a dry cloth. Always store your power tool in a dry place. Keep the motor ventilation slots clean. Keep all working controls free of dust. Occasionally you may see sparks through the ventilation slots. This is normal and will not damage your power tool.
We recommend that you purchase your accessories from the same store that sold you the tool. Refer to the accessory packaging for further details. Store personnel can assist you and offer advice.

FOR BATTERY TOOLS

The ambient temperature range for the use and storage of tool and battery is 0°C-45°C.
The recommended ambient temperature range for the charging system during charging is 0°C-40°C.

ENVIRONMENTAL PROTECTION

Disposal
The machine, its accessories and packaging materials should be sorted for environmentally friendly recycling.
The plastic components are labeled for categorized recycling.

תחזוקה

הוצא את ערכת הסוללות מהמכשיר לפני ביצוע התא־מות, תיקונים או תחזוקה.

כלי העבודה החשמלי אינו מצריך שימון או תחזוקה. אין במכשיר החשמלי שלך חלקים ברי טיפול המשתמש. לעולם אין להשתמש במים או בכימיקאלים לניקוי לצורך ניקוי המכשיר החשמלי. יש לנגב במטלית יבשה. יש לאחסן תמיד במקום יבש. יש לשמור על פתחי האוורור נקיים. יש לשמור על בקרות המכשיר כשהן נקיות מאבק. מדי פעם ניתן לראות ניצוצות דרך חריצי האוורור. זהו מצב תקין והוא לא יגרום נזק למכשיר.

עבור כלי סוללה

טווח טמפרטורת הסביבה לשימוש ואחסון של כלי הסוללה הוא 45 ^{O}C - 0°C.

הטמפרטורה המומלצת לטמפרטורת הסביבה עבור מערכת הטעינה במהלך הטעינה היא 40°C - 0°C.

הגנה סביבתית

סילוק מכשיר ישן

יש למיין את המכונה, את האביזרים ואת חומרי האריזה לצורך מחזור ידידותי לסביבה.

חלקי הפלסטיק מסומנים בהתאם לתקנות מחזור בינלאומיות.

Semicom Lexis LTD

שם החברה: סמיקום לקסיס בע"מ
כתובת: א"ת מערבי קדימה ת.ד. 9090 אבן יהודה
טלפון: 09-7611222
www.semicom.co.il

הוראות הפעלה

הערה: קראו בעיון רב את חוברת ההוראות לפני השימוש בכלי

ייעוד השימוש

פעולה	איור
לפני השימוש במכשיר	
בדיקת מצב הטעינה של הסוללה	איורים A1
הסרת הסוללה	איורים A2
טעינת הסוללה	איורים A3
הכנסת סוללה	איורים A4
הרכבה	
הכנס והסר את השקע	B2, B1 איורים
הפעלה	
סיבוב קדימה וסיבוב אחורה ביטים מהתפסנית **אזהרה:** **אין לנסות לשנות את כיוון הסיבוב בזמן שהתפסנית מסתובבת. המתינו עד לעצירה מלאה**	D2, D1, C איורים
בקרת מהירות משתנה עצירה אוטומטית של A-STOP: .הסיבוב לאחור .מומנט גבוה ויעילות גבוהH: .מומנט נמוך, זמן ריצה ארוכL: כאשר הכלי נמצא במתג הסיבוב - הקדמי, לחצן כוונון מהירות ברירת לחץ על לחצן .L המחדל למצב ניתן לשינוי L התאמת המהירות וקובץ .H למצב כאשר הכלי נמצא במתג סיבוב - הפוך, לחצן כוונון המהירות מוגדר לחץ .A-STOP כברירת מחדל לציוד על לחצן כוונון המהירות כדי לכבות את כך שהסיבוב הפוך לא ייפסק A-STOP .באופן אוטומטי	איורים E
הדק הפעלה/כיבוי **הערה: אין להפעיל את המברגה זמן ממושך במהירות נמוכה. הדבר גורם להתחממות הרכיבים הפנימיים**	איורים F
שימוש בתאורת הלד לחצו על הדק ההפעלה/כיבוי להפעלת תאורת ה-LED. התאורה כובה אוטומטית 20 שניות לאחר שחרור הדק ההפעלה. תאורת ה-LED שימושית לעבודה במקומות חשוכים או באזורים סגורים. תאורת ה-LED משמשת גם כנורית חיווי לעוצמת טעינת הסוללה. היא מהבהבת כשעוצמת טעינת הסוללה נמוכה. המברגה והסוללה כוללים מנגנון בטיחותי. כשנורית הלד מהבהבת במהירות במשך ٣ שניות ולאחר מכן כובה, המנגנון מפסיק את פעולת המנוע על מנת לשמור על הסוללה. המנוע עוצר גם במקרים הבאים: • **עומס יתר**: הכלי פועל בתנאים הגורמים לו לצרוך מתח גבוה. במקרה זה, שחררו את הדק ההפעלה בכלי והפסיקו להשתמש ביישום הגורם לעומס יתר. לאחר ההתקררות של הכלי, הפעילו אותו שוב והמשיכו בעבודה. • **התחממות יתר**: במקרה של התחממות הרכיבים הפנימיים של הכלי, המנוע עוצר. הוא ימשיך לפעול רק אחרי שהוא יתקרר. • **סוללה חלשה**: במקרה זה, המנוע יעצור. במקרה זה, יש לטעון אותה או להחליף אותה בסוללה מלאה. • **אזהרה**: להפעלת התאורה, לחצו על הדק ההפעלה וודאו שבורר כיוון הסיבוב קדימה אחורה נמצא בצד ימין או בצד שמאל	איורים F

פתרון בעיות

1.מדוע אני לא מצליח להכניס את הסוללה למטען?
ניתן להכניס את הסוללה למטען רק בכיוון אחד. סובבו אותה בחריץ כד שהיא תיכנס. נורית לד

2.מדוע ישי שוני בזמני עבודת הסוללה?
זמן העבודה של הסוללה מושפע מגורמים כגון זמן טעינה בלתי מספיק או אי שימוש ממושך. ניתן לפתור מצב זה באמצעות ביצוע מספר מחזורי טעינה ופריקה. עומסי עבודה כבדים כגון הידוק ברגים גדולים למשטחי עץ קשים צורכים יותר מתח סוללה בהשוואה לעומסי עבודה קלים יותר. אל תטענו את הסוללה בטמפרטורת סביבה נמוכה .היות והדבר פוגע בביצועיה Cוגבוהה מ-°30 Cמ-°0

חלקי המברגה

1. מתג בורר כיוון הסיבוב (קדימה / אחורה)
2. סוללה*
3. תפס שחרור הסוללה *
4. לחצן כוונון מהירות
5. הדק הפעלה/כיבוי
6. נורית LED
7. שרוול נעילת הביט
8. חיווי מצב הסוללה

* חלק מהאביזרים המוצגים/המתוארים בחוברת הם אופציונליים (רכישה בנפרד)

מפרט טכני

ייעוד סוג WU279.9 WU279.1 WU279 (2 - ייעוד של מכונות, נציג מפתח ברגים)

	WU279	WU279.1	WU279.9
וולטאג' מומלץ	20V ⎓ **עד		
מהירות ללא עומס	0-2600/2900 סל"ד		
קצב האימפקט	0-3300/3800 סל"ד		
מומנט פיתול מרבי	360 ניוטון/מטר		
גודל מלחציים	1/2" (12.7 מ"מ)		
משקל	1.7 ק"ג		1.1 ק"ג
קיבולת הסוללה	4.0Ah		/

* מתח נמדד ללא עומס. מתח הסוללה הראשוני מגיע למקסימום 20V. המתח הנומינלי הוא 18V

אביזרים

	WU279	WU279.1	WU279.9
סוללת	2 (WA3016)	2 (WA3016)	/
מטען לסוללה	1 (WA3924)	1 (WA3922)	/
M22 שקע	1	1	/
אבזם	1	1	1
סיכה מקבילה	1	1	/
O טבעת בצורת	1	1	/

מומלץ לרכוש את האביזרים מאותה חנות בה רכשתם את הכלי. עיינו בהוראות על גבי אריזת האביזר למידע נוסף. צוות החנות יכול לסייע ולייעץ לכם

הציוד.

טז)יש להרחיק את מארז הסוללות מהישג ידם של ילדים.

יז) יש לשמור את מסמכי המוצר המקוריים לעיון בעתיד.

יח) יש להוציא את הסוללה מהציוד כאשר אינו בשימוש.

יט) יש להשליך כהלכה.

כ) אין לערבב סוללות של ייצור, קיבולת, גודל או סוג שונים בהתקן.

כא)אל תסיר את מארז הסוללות מהאריזתו המקורית עד שיידרש.

כב) שים לב לסימנים פלוס (+) ומינוס (-) על הסוללה כדי להבטיח שימוש נכון.

סמלים

	על המשתמש לקרוא את חוברת ההוראות, להפחתת הסיכון בפציעה
	אזהרה
	לבשו מגני אוזניים
	לבשו מגני עיניים
	לבשו מסכת אבק
	אסור לשרוף
	אין לחשוף לגשם או למים
	לבש כפפות מגן
Li-Ion Li-Ion	אין להשליך את הסוללות. יש להחזיר סוללות שהשימוש בהן הסתיים לנקודת האיסוף או המיחזור

עבודה חשמליים פגומים.

ו. **שמרו על כלי חיתוך חדים ונקיים. כלי חיתוך מתוחזקים כראוי עם קצוות חיתוך חדים נוטים פחות להתכופף וקלים יותר לשליטה.**

ז. **השתמשו בכלי העבודה החשמלי, באביזרים בביטים וכד' בהתאם להוראות אלה, תוך התחשבות בתנאי העבודה ובמהות העבודה לביצוע.** שימוש בכלי העבודה החשמלי לכל מטרה אחרת מלבד לה הוא מיועד עלול להיות מסוכן.

ח. **יש לשמור על הידיות ועל משטחי האחיזה יבשים, נקיים וללא שמן או גריז.** ידיות ומשטחי אחיזה חלקלקים מונעים עבודה בטוחה ושליטה בכלי במצבים בלתי-צפויים.

(5שימוש בכלי עבודה מופעל סוללה ותחזוקתו

א. **טענו באמצעות המטען המסופק ע"י היצרן בלבד.** מטען המתאים לסוג סוללה אחד עלול לגרום סכנת דליקה כשמשתמשים בו לטעינת סוללה מסוג אחר.

ב. **השתמשו בכלי העבודה עם סוללות המיועדות לו בלבד.** שימוש בסוללות אחרות עלול לגרום סכנת פציעה או דליקה.

ג. **הרחיקו את הסוללה, כשאינה בשימוש, מחפצים מתכתיים אחרים כגון אטבי נייר, מטבעות, מפתחות, מסמרים, ברגים או חפצים מתכתיים קטנים אחרים, העלולים ליצור מגע בין שני קוטבי הסוללה.** קיצור קוטבי הסוללה יחדיו עלול לגרום כוויות או דליקה.

ד. **בתנאי שימוש קיצוניים נוזל הסוללה עלול לדלוף ממנה; הימנעו ממגע. שטפו מיד במים במקרה של מגע בשוגג. בנוסף, פנו לקבלת סיוע רפואי במקרה של מגע עם העיניים.** הנוזל הדולף מהסוללה עלול לגרום גירוי או כוויות.

ה. **אין להשתמש במארז סוללות או בכלי שנפגם או שעבר שינויים.** סוללות אשר נפגמו או עברו שינויים עלולות לגרום להתנהגות בלתי-צפויה אשר תוביל לשריפה, להתפוצצות או לסכנת פציעה.

ו. **אין לחשוף מארז סוללות או כלי לאש או לטמפרטורה חריגה.** חשיפה לאש או לטמפרטורה מעל 130°C עלולה לגרום התפוצצות.

ז. **יש להקפיד על כל הוראות הטעינה. אין לטעון את מארז הסוללות או הכלי בטמפרטורה החורגת מהטווח המצוין בהוראות.** טעינה שגויה או טעינה מחוץ לטווח הטמפרטורה המצוין עלולה להזיק לסוללה ולהגביר את הסיכון לשריפה.

(6שירות

א. **על השירות לכלי העבודה החשמלי להינתן ע"י טכנאי מוסמך המשתמש בחלקי חילוף מקוריים. דבר זה יבטיח שבטיחות כלי העבודה החשמלי תישמר.**

ב. **אין לנסות לתקן מארזי סוללות פגומים.** רק היצרן או ספקי שירות מוסמכים רשאים לטפל במארזי סוללות.

הוראת בטיחות למקדחה/מברגה אלחוטית נטענת

1. אחזו בכלי העבודה החשמלי במשטחי האחיזה המבודדים בלבד בעת ביצוע פעולת עיבוד בה האביזר עלול לבוא במגע עם חיווט נסתר. אביזר הנוגע בגיד "חי" עלול להפוך את חלקי המתכת החשופים של כלי העבודה החשמלי ל"חיים" ולגרום להתחשמלות המפעיל.

הוראות בטיחות לסוללה

א) אין לפרק, לפתוח או לגרוס את הסוללות או מארז הסוללות.

ב) אין לקצר את מארז הסוללות. אין לאחסן מארזי סוללות באופן מסוכן בקופסה או במגירה שבה הם עלולים לקצר זה את זה או שחומרים מוליכים עלולים לקצר אותם. כאשר מארז הסוללות אינו בשימוש, יש להרחיק אותו מעצמים מתכתיים אחרים, כגון מהדקי נייר, מטבעות, מפתחות, מסמרים, ברגים או עצמים מתכתיים קטנים אחרים, העלולים ליצור חיבור מהדק אחד לאחר. קיצור הדקי סוללות עלול לגרום כוויות או שריפה.

ג) אין לחשוף את מארז הסוללות לחום או לאש. הימנע מאחסון במקום חשוף לאור שמש ישיר.

ד) יש למנוע פגיעה פיזית במארז הסוללות.

ה) במקרה של דליפת סוללה, אין לאפשר מגע של הנוזלים עם העור או העיניים. במקרה של מגע, יש לשטוף את האזור הנגוע בכמויות גדולות של מים ולפנות לטיפול רפואי.

ו) יש לפנות מיד לטיפול רפואי במקרה של בליעת סוללה או מארז סוללות.

ז) יש לשמור את מארז הסוללות נקי ויבש.

ח) אם הדקי מארז הסוללות מתלכלכים, יש לנקותם במטלית יבשה ונקייה.

ט) יש לטעון את מארז הסוללות לפני השימוש. יש להקפיד תמיד על הוראות אלה ולהשתמש בהליך הטעינה הנכון.

י) אין להשאיר את מארז הסוללות בטעינה כאשר אינו בשימוש.

יא) לאחר תקופות ממושכות של אחסון, ייתכן שיהיה צורך לטעון ולפרוק את מארז הסוללות כמה פעמים להשגת ביצועים מרביים.

יב) מארז הסוללות מספק ביצועים מיטביים כאשר הוא פועל בטמפרטורת החדר הרגילה (20°C ± 5°C).

יג) בעת השלכה של מארזי סוללות, יש להפריד זה מזה מארזי סוללות הפועלים בשיטות אלקטרו-כימיות שונות.

יד) יש לטעון מחדש רק באמצעות המטען המצוין על-ידי WORX. אין להשתמש בשום מטען מלבד המטען המסופק במיוחד לשימוש עם הציוד. מטען המתאים למארז סוללות מסוג מסוים עלול ליצור סכנת שריפה בעת השימוש בו עם מארז סוללות אחר.

טו) אין להשתמש במארז סוללות שלא נועד לשימוש עם

בטיחות המוצר
הוראות בטיחות כלליות לכלי עבודה חשמליים

אזהרה: יש לקרוא את כל אזהרות הבטיחות, ההוראות, האיורים והמפרטים המצורפים לכלי עבודה זה. למניעת התחשמלות, דליקה ו/או פציעה.

שמרו את החוברת במקום בטוח, לעיון בעתיד.
המונח "כלי עבודה חשמלי" באזהרות מתייחס לכלי עבודה מופעל חשמל (חוטי) או כלי עבודה מופעל סוללה (אלחוטי).

1בטיחות באזור העבודה

א. **שמרו על אזור עבודה נקי ומואר היטב.** אזורים מלוכלכים או חשוכים מזמינים תאונות.

ב. **אל תפעילו כלי עבודה חשמליים בסביבות נפיצות, כגון בקרבת נוזלים דליקים, גזים או אבק.** כלי עבודה חשמליים יוצרים ניצוצות העלולים להצית חלקיקי אבק או אדים.

ג. **הרחיקו ילדים ואנשים אחרים בעת הפעלת כלי עבודה חשמלי.** הסחות דעת עלולות לגרום לכם לאבד שליטה.

(2בטיחות חשמלית

א. **על תקעי כלי העבודה החשמליים להתאים לשקעים החשמליים. לעולם אל תשנו את התקע בכל צורה שהיא. אל תשתמשו במתאמי תקעים כלשהם לחיבור כלי עבודה חשמליים מוארקים.** תקעים תקניים ושקעים חשמליים תואמים מקטינים את הסיכון להתחשמלות.

ב. **הימנעו ממגע עם משטחים מוארקים, כגון צינורות, רדיאטורים, תנורי בישול ומקררים.** הסיכון להתחשמלות גדל כשגופכם מוארק.

ג. **אל תחשפו את כלי העבודה החשמליים לגשם או ללחות.** חדירת מים לכלי העבודה החשמלי מגדילה את הסיכון להתחשמלות.

ד. **אל תפעילו כוח על כבל הזינה. לעולם אל תשתמשו בכבל לנשיאת הכלי או לניתוקו מהשקע החשמלי. הרחיקו את הכבל מחום, משמן, מקצוות חדים או מחלקים נעים.** כבלים פגומים או מפותלים מגדילים את הסיכון להתחשמלות.

ה. **השתמשו בכבל מאריך המתאים לשימוש מחוץ למבנה בעת הפעלת כלי עבודה חשמלי מחוץ למבנה.** שימוש בכבל המתאים לשימוש מחוץ למבנה מקטין את הסיכון להתחשמלות.

ו. **השתמשו במפסק פחת כשלא ניתן להימנע מהפעלת כלי עבודה חשמלי בסביבה לחה.** השימוש במפסק פחת מקטין את הסיכון להתחשמלות

(3בטיחות אישית

א. **היו ערים, שימו לב למה שאתם עושים ונהגו בהיגיון בעת הפעלת כלי עבודה חשמלי. אל תשתמשו בכלי עבודה חשמלי כשאתם עייפים או תחת השפעת כדורים, אלכוהול או תרופות.** רגע של חוסר תשומת לב בעת הפעלת כלי עבודה חשמליים עלול לגרום פציעה חמורה.

ב. **השתמשו בציוד מגן אישי. לבשו תמיד משקפי מגן.** שימוש בציוד מגן אישי כגון מסכת אבק, נעלי בטיחות מוגנות החלקה, קסדה או מגני אוזניים מקטין את הסיכון לפציעה.

ג. **מנעו הפעלה בלתי צפויה. ודאו שהמתג במצב כבוי לפני חיבור הכלי למקור מתח ו/או סוללה, הרמת הכלי או נשיאתו.** נשיאת כלי עבודה חשמליים כשהאצבע על המתג או חיבורם לשקע כשהמתג במצב פעולה מזמינים תאונות.

ד. **הסירו מפתחות כוונון או מפתחות ברגים לפני הפעלת כלי העבודה החשמלי.** מפתח ברגים או מפתח כוונון המחובר לחלק מסתובב של כלי העבודה החשמלי עלול לגרום פציעה.

ה. **אל תתמתחו על מנת להגיע למקומות מרוחקים. שמרו תמיד על עמידה יציבה.** דבר זה מאפשר שליטה טובה יותר בכלי העבודה החשמלי במצבים בלתי צפויים.

ו. **התלבשו בהתאם. אל תלבשו בגדים רפויים או תכשיטים. יש להקפיד על מרחק בין השיער והבגדים לבין חלקים נעים.** בגדים רפויים, תכשיטים או שיער ארוך עלולים להיתפס בחלקים נעים.

ז. **כשמסופקים מתאמים לחיבור שואב אבק יש לוודא שהם מחוברים היטב ומשתמשים בהם כראוי.** שימוש בשואב אבק מקטין את הסיכונים הקשורים לאבק.

ח. **יש להימנע ממצב שבו היכרות עקב שימוש תכוף בכלים תוביל לשאננות ולהתעלמות מעקרונות הבטיחות של הכלים.** רשלנות עלולה לגרום לפציעה חמורה תוך שבריר שנייה.

(4שימוש ותחזוקה

א. **אל תפעילו כוח על כלי העבודה החשמלי. השתמשו בכלי העבודה החשמלי המתאים למשימה.** כלי העבודה החשמלי המתאים יעשה את העבודה בצורה בטוחה וטובה יותר בקצב העבודה עבורו הוא מיועד.

ב. **אל תשתמשו בכלי העבודה החשמלי אם המתג אינו מפעיל או מכבה אותו.** כל כלי עבודה חשמלי שאינו ניתן לשליטה באמצעות המתג הוא מסוכן ויש לתקנו.

ג. **נתקו את התקע ממקור המתח ו/או הוציאו את הסוללה מכלי העבודה החשמלי לפני ביצוע כיוונים כלשהם, החלפת אביזרים או אחסון.** נקיטת אמצעי בטיחות כאלה מקטינה את הסיכון להפעלה בשוגג של כלי העבודה החשמלי.

ד. **אחסנו כלי עבודה חשמליים שאינם בשימוש הרחק מהישג ידם של ילדים ואל תאפשרו לאנשים שאינם בקיאים בהפעלת כלי העבודה החשמלי או בהוראות אלה להפעיל אותו.** כלי עבודה חשמליים מהווים סכנה בידיהם של משתמשים לא מנוסים.

ה. **שמרו על כלי עבודה חשמליים תקינים. בדקו אחר חלקים נעים עקומים או מכופפים, חלקים שבורים וכל תנאי אחר העלול להשפיע על פעולת כלי העבודה החשמלי. דאגו לתיקון כלי עבודה חשמלי פגום לפני השימוש בו.** תאונות רבות נגרמות בשל שימוש בכלי

WORX®
PROFESSIONAL

www.worx.com

Copyright © 2020, Positec. All Rights Reserved.
AR01456502